# TR3 翘板开关

## 特点

- 防震，抗冲击，防潮
- 一组或两组开关
- 两个或三个开关位置可选，带自复位模式或自锁模式
- 多种触发方式可选并可连接各种不同的LED灯
- AMP接头，背板前端及后端防护等级均为IP68
- 可定制颜色和图标

## 规格

| | |
|---|---|
| 防护等级: | IP68 |
| 寿命 | 机械寿命: 250,000 次<br>电气寿命: 200,000 次（在额定负载下） |
| 工作温度 | -40 ~ +85°C (-40 ~ +185°F) |
| 电流电压额定值 | 15A 125VAC / 10A 250VAC(GP)<br>1.5HP 125/ 250VAC<br>20A 4-14VDC / 15A 15-28VDC |
| 防震性 | 10G@10-500Hz |
| 抗冲击性 | 30G (峰值) |

## 选型指南

TR 3 A - 2 01 B - - - Q K (T75)

- A: 开关样式
  - A: 小面盖（面盖内嵌于背板）
  - B: 大面盖（面盖位于背板上方）
- 2: 开关组数
  - 1: 一组
  - 2: 两组
- 01: 开关触发方式 01-83
- B: 壳体颜色
  - W: 白色
  - B: 黑色
  - E: 灰色
  - R: 红色
- 灯泡
  - 空白：无
  - 1: 125VAC 氖灯
  - 2: 250VAC 氖灯
  - 3:2-3VDC LED
  - 4:6-8VDC LED
  - 5: 12-14VDC LED
  - 6: 24-28VDC LED
  - 7: 125VAC LED
  - 8: 250VAC LED
- 透镜颜色(上/下)
  - 空白：无
  - R: 红色
  - G: 绿色
  - U: 蓝色
  - A: 琥珀色
  - W: 白色
  - C: 透明
- 灯线路图(如下)
- Q: 端子
  - Q: AMP 接头
- K: 镀金触点(可选)
- (T75): 图标代码

### 开关触发方式 ON/OFF Arrrangement:

| UP | CENTER | DOWN | 产品PN |
|---|---|---|---|
| 一组（两位置） | | | |
| OFF | ON(2-4) | | TR_102 |
| ON(1-2) | ON(2-4) | | TR_103 |
| OFF* | ON(2-4) | | TR_104 |
| ON(1-2)* | OFF | | TR_106 |
| ON(1-2)* | ON(2-4) | | TR_108 |
| 一组 (三位置) | | | |
| ON(1-2) OFF | ON(2-4) | | TR_101 |
| ON(1-2)* OFF | ON(2-4) | | TR_105 |
| ON(1-2)* OFF | ON(2-4)* | | TR_107 |
| 两组(两位置) | | | |
| OFF | ON(2-4,6-8) | | TR_202 |
| ON(1-2,5-6) | ON(2-4,6-8) | | TR_203 |
| OFF* | ON(2-4,6-8) | | TR_204 |
| ON(1-2,5-6)* | OFF | | TR_206 |
| ON(1-2,5-6)* | ON(2-4,6-8) | | TR_208 |
| ON(1-2) | ON(6-7-8,3-4) | | TR_282 |
| ON(1-2) | ON(6-7-8,2-4) | | TR_283 |

| UP | CENTER | DOWN | 产品PN |
|---|---|---|---|
| 两组 (三位置) | | | |
| ON(1-2,5-6) | OFF | ON(2-4,6-8) | TR_201 |
| ON(1-2,5-6)* | OFF | ON(2-4,6-8) | TR_205 |
| ON(1-2,5-6)* | OFF | ON(2-4,6-8)* | TR_207 |
| ON(1-2-8,4-5-6)* | OFF | ON(2-4-5,1-6-8)* | TR_230 |
| ON(2-4-8) | ON(2-3-7) | ON(1-2-5) | TR_231 |
| ON(1-2) | ON(2,3) | ON(3-4) | TR_251 |
| OFF | ON(2,3) | ON(3-4) | TR_252 |
| ON(1-2) | ON(2,3) | ON(3-4)* | TR_253 |
| OFF* | ON(2,3) | ON(3-4)* | TR_254 |
| ON(1-2)* | ON(2,3) | ON(3-4)* | TR_255 |
| OFF* | ON(2,3) | ON(3-4)* | TR_256 |
| OFF* | ON(2,3) | ON(3-4) | TR_257 |
| ON(1-2) | ON(2,3) | ON(2-4) | TR_258 |
| ON(1-2,5-6) | ON(2-3,6-7) | ON(3-4,7-8) | TR_261 |
| OFF | ON(2-3,6-7) | ON(3-4,7-8) | TR_262 |
| ON(1-2,5-6) | ON(2-3,6-7) | ON(3-4,7-8)* | TR_263 |

| UP | CENTER | DOWN | 产品PN |
|---|---|---|---|
| 两组 (三位置) | | | |
| OFF | ON(2-3,6-7) | ON(3-4,7-8)* | TR_264 |
| ON(1-2,5-6)* | ON(2-3,6-7) | ON(3-4,7-8)* | TR_265 |
| OFF* | ON(2-3,6-7) | ON(3-4,7-8)* | TR_266 |
| OFF* | ON(2-3,6-7) | ON(3-4,7-8) | TR_267 |
| OFF | ON(2-4) | ON(2-4,7-8) | TR_268 |
| OFF | ON(2-4) | ON(2-4,1-7-8) | TR_269 |
| ON(1-2,5-7)* | ON(2-4,5-7) | ON(2-4,7-8)* | TR_270 |
| ON(1-2,5-7) | ON(2-4,5-7) | ON(2-4,7-8)* | TR_271 |
| ON(1-2,5-7) | ON(2-4,5-7) | ON(2-4,7-8) | TR_272 |
| OFF | ON(2-4) | ON(2-4,7-8)* | TR_273 |
| ON(5-6) | ON(2-4) | ON(2-4,6-8) | TR_280 |

带 * 号为自复位模式
其他为自锁模式

### 图片及尺寸

**TR3A-207B-Q**

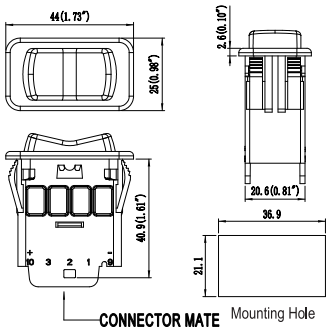


**TR3B-208B-QK**

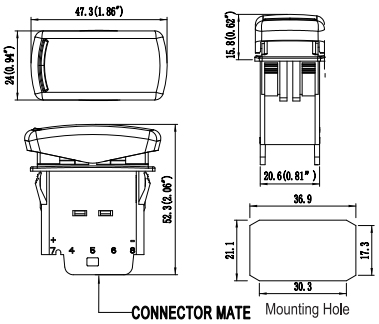

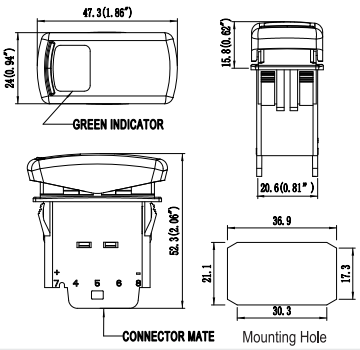
**TR3B-203B-5GB-QK**